所用灯体型号	单位用量	版本号	更改标注	更改内容	更改人	状态	日期	分发号
		A01				✓		

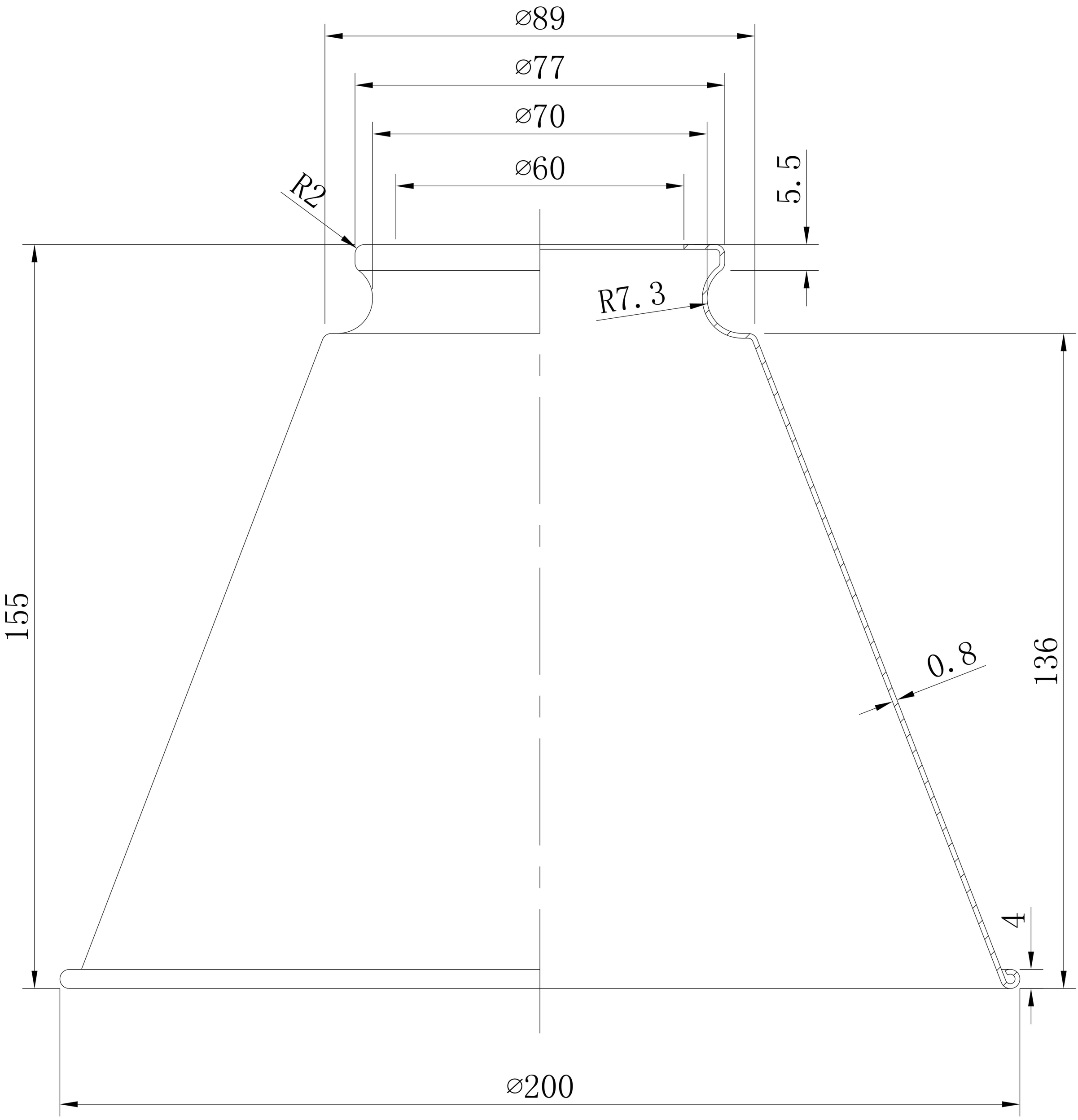

单位：mm

φ200大孔带颈铁皮灯罩				图号	
				编号	
规格	φ200*155*0.8-中孔φ60			比例	1:1
制图		材质	铁	日期	2018.06.21
校对		中山易成灯饰电器有限公司			
审核					
批准					

序号	